Especificações

Construído em aço Inox AISI 304;
Isolamento em poliuretano de alta densidade;
Divisores de gns em aço Inox AISI 304;
Dreno para direcionamento de líquidos provenientes de degelo;
Suportes laterais suspensos em aço Inox AISI 304 proporcionando maior aproveitamento de espaço no plano de apoio;
Dimensionado para receber recipientes gastronorm 1/3-100 (gn's não inclusos);
Equipamento complementar destinado a refrigeradores horizontais Cold Line.
Unidade de refrigeração não inclusa.

Ficha Técnica

CRSP-10

Modelo	Dimensões (mm) A x B x C	Capacidade (GN 1/3-100)	Preço (R$)	IPI
CRSP-04	850x412x450	04	xxx	0%
CRSP-07	1350x412x450	07	xxx	0%
CRSP-10	1850x412x450	10	xxx	0%
CRSP-13	2350x412x450	13	xxx	0%

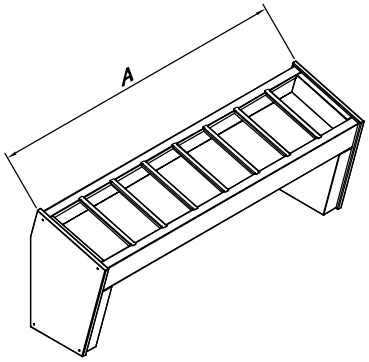

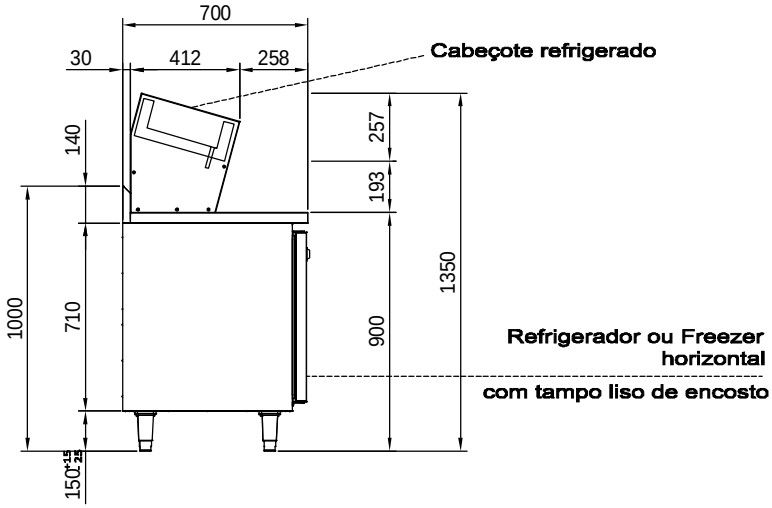

Todos os direitos reservados.
A Cozil se reserva ao direito de realizar modificações sem prévio aviso.
Proibida a cópia parcial ou total ou reprodução comercial sem autorização de Cozil Equipamentos Industriais Ltda (Inciso I Artigo 29 Lei 9.610/98).